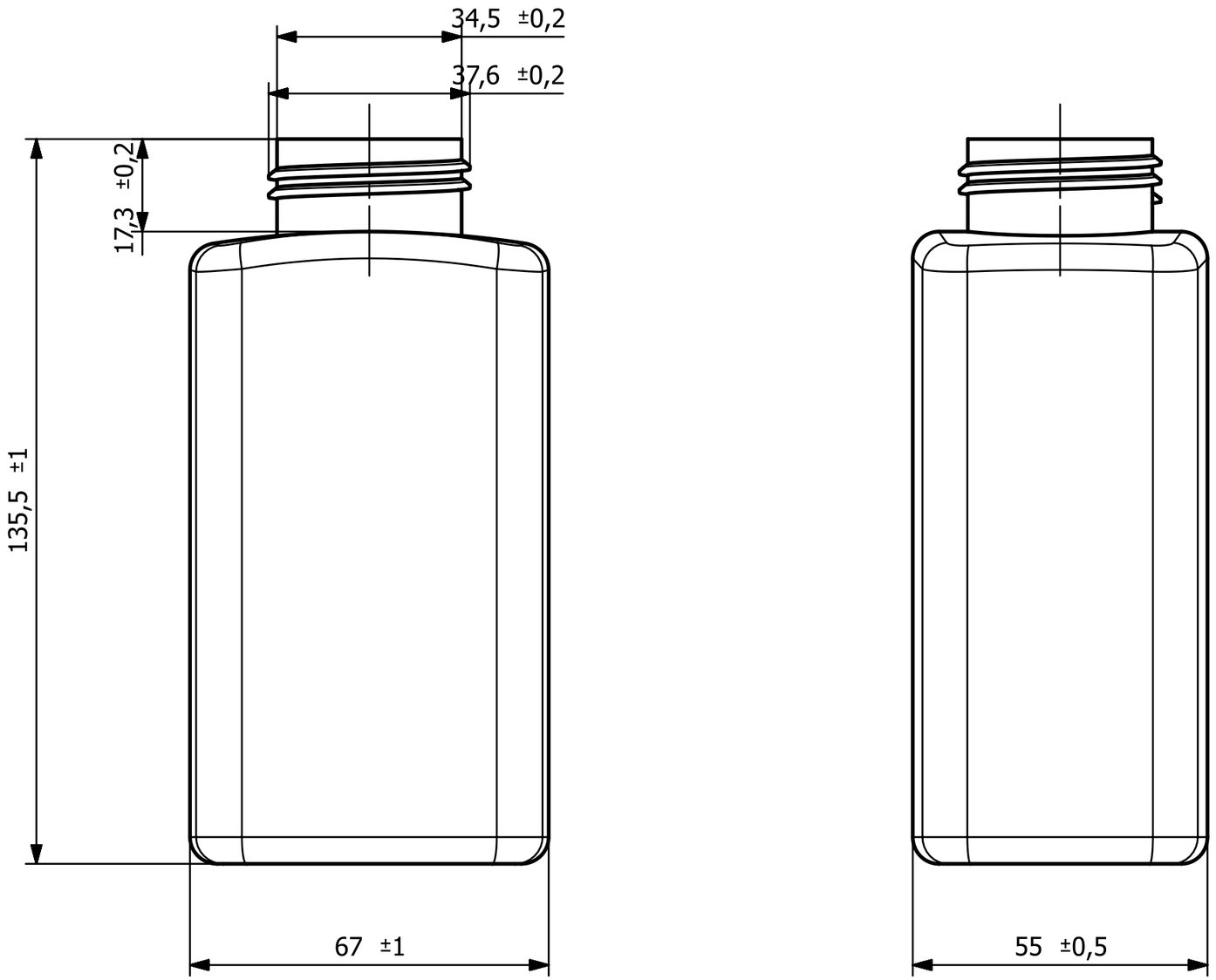
34,5 ±0,2
37,6 ±0,2
17,3 ±0,2
135,5 ±1
67 ±1
55 ±0,5